南京市计量监督检测院

Nanjing Institute of Metrological Supervision and Testing

校 准 证 书

CALIBRATION CERTIFICATE

证书编号 Certificate No：第 01955237-019 号

委 托 者 Customer	中国医学科学院皮肤病医院
委托者地址 Add.of Customer	蒋王庙街14号
样品名称 Description of Sample	恒温箱
制造厂商 Manufacturer	福意联
型号/规格 Model/Specification	FYL-YS-430L
样品编号 Number of Sample	FYL-21-145421（7号）设备编号: 住院部1F药库（临床药理及化妆品检测中心）
受样日期 Date of Sampling	2026 - 02 - 06
校准日期 Date of this Calibration	2026 - 02 - 09

证书批准人 Approved by：徐昇 徐昇　批准人职务 Position：部长

校准员 Calibrated by：殷菲 殷菲　核验员 Checked by：董倩月 董倩月

证书发布日期 Date of publishing：2026 年 Year 02 月 Month 09 日 Day

未经许可，部分复制本证书内容无效，本证书加盖校准专用章有效。

This report shall not be partial reproduced without permission, and will be invalid without office stamp.

计量检定机构授权证书号：（苏）法计（2023）10091号
Authorization certificate №（2023）10091

地址：南京市栖霞区仙林大道10号
Add: NO.10 Xianlin Road, Qixia District, Nanjing

业务查询：025-85410283
Tel.for inquire about

电子信箱： njsjly@njsjly.com
E-mail

业务（投诉）电话：025-86735511
Tel. for complaints

邮编：210049
PostCode

校准技术依据： Reference of Calibration	JJF 1101-2019《环境试验设备温度、湿度参数校准规范》
客户特殊要求： Customer Special Requirements	

校准使用的主要计量标准器具
Standard of Measurement Used in This Calibration

名称 Name	型号/规格 Model/Specification	不确定度或准确度等级或最大允许误差 Uncertainty/Accuracy class/Maximum permissible error	器具编号 № of the Standard	溯源机构/证书编号 Verification or calibration Organization/Certificate №	证书有效期限 Valid Date
温湿度巡检仪	630-A1	温度MPE：±0.1℃； 湿度MPE：±1%RH	25121D010043	南京市计量监督检测院 01922167	2027-01-07

本次校准所使用的计量标准器具的量值可溯源至国际单位制
This standard of measurement used in calibration be traceable to SI

校准地点：
Location Where the Calibration was Carried Out 中国医学科学院皮肤病医院

校准时环境条件：
Environmental Condition For Calibration

温度： Temperature 22℃ ～ /　**相对湿度：** Relative Humidity 52% ～ /　**其它：** Others /

说明/专业建议：
Explanation/Professional Suggestion

如果希望在制造商指定的技术指标范围内，或者在技术法规规定的范围
If it is desired to use the test results within the manufacturer's specifications, or within the limits of technical regulations,
内使用本校准结果，建议复校时间间隔为 12 个月（请在当月底前完成再校）。
the recalibration interval is recommended to be 12 months. Recalibration should be completed before the end of the month.
（该校准周期参照校准方法给出的建议作出，仅供参考）
The calibration cycle is determined based on the calibration method and is for reference only.

其它说明： /
Other Remarks

本证书提供的结果仅对本次被校的样品有效。
It's effect that the result of this certificate relate only for the sample(s) calibrated.

校准数据/结果：
Data/Result of Calibration

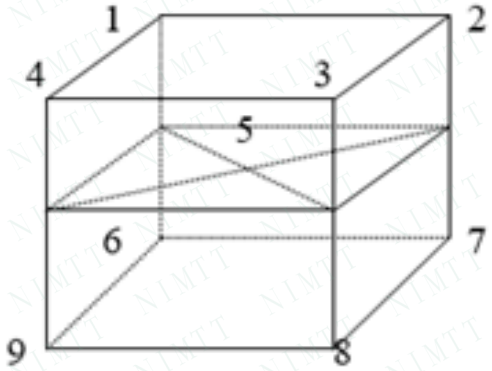

校准参数	温度/℃
设定值	20
上偏差	0.8
下偏差	-1.1
波动度	± 0.8
均匀度	1.0

以下无校准数据

本次校准结果的不确定度：
Uncertainty of This Calibration Result

U= 0.3 ℃， k=2
校准温度点： 20 （℃）